# MARTO

**Tisch**
**MARTO**
**rund**

Tisch MARTO
in Eiche

TISCHE

## Filigrane Kante – Geniale Konstruktion

HOLZ MANUFAKTUR

Unsere Massivholztische sind die Bühnen des Alltags.
Hier entstehen Geschichten und emotionale Momente.

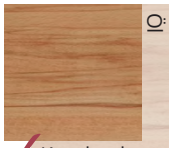

✓ Kernbuche

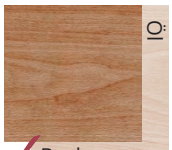

✓ Buche

✓ Ahorn

✓ Eiche

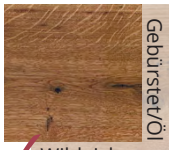

✓ Wildeiche

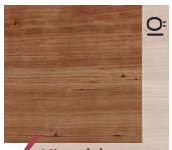

✓ Kirschbaum

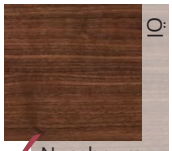

✓ Nussbaum

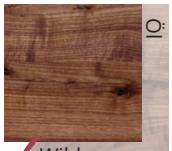

✓ Wildnuss

✗ Zirbelkiefer

✗ Weiß Lack

✗ Weißöl

## TECHNISCHE DATEN

| | | | |
|---|---|---|---|
| **Materialstärke** | Tischplatte | | 3 cm |
| | Tischbein | | 3,8 cm |

**Option** Wildeiche ungebürstet
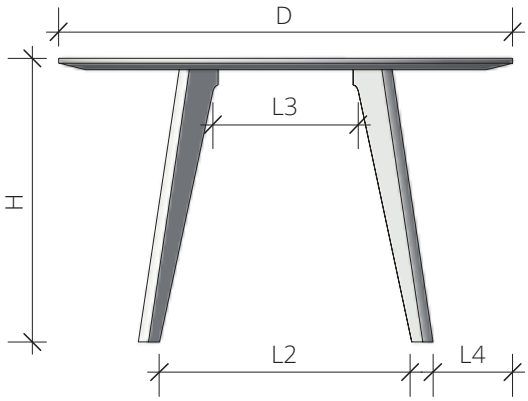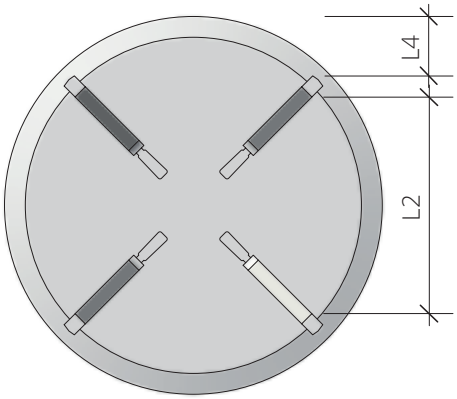
| | | | | | | |
|---|---|---|---|---|---|---|
| **Durchmesser** | **D** | Tischplattenmaß | 90 cm | 100 cm | 120 cm | 135 cm |
| **Länge** | **L2** | Beinabstand unten | 51 cm | 57 cm | 66 cm | 77 cm |
| | **L3** | Beinabstand oben | 23 cm | 29 cm | 38 cm | 46 cm |
| | **L4** | Überstand Tischplatte zu Tischbein | 14 cm | 16 cm | 21 cm | 23 cm |
| **Höhe** | **H** | Tischplattenoberkante | 75 cm | 75 cm | 75 cm | 75 cm |