MARTO

Tisch
MARTO

Schreibtisch MARTO
in Kernbuche,
mit einem Schubkasten

TISCHE

Filigrane Kante – Geniale Konstruktionn

HOLZ MANUFAKTUR

Unsere Massivholztische sind die Bühnen des Alltags.
Hier entstehen Geschichten und emotionale Momente.

Traditionshandwerk seit 1979
Höchste Qualität aus Stuttgart

Charakteristische Handschrift
Mit Liebe zum Detail

Bewusst Denken & Handeln
Für Mensch und Umwelt

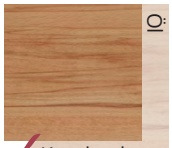

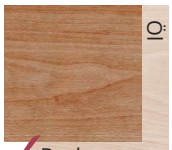

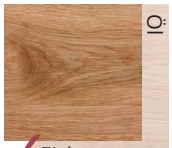

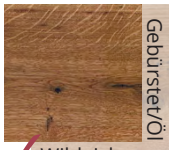

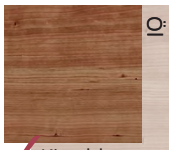

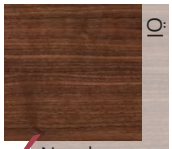

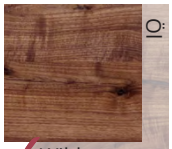

TECHNISCHE DATEN
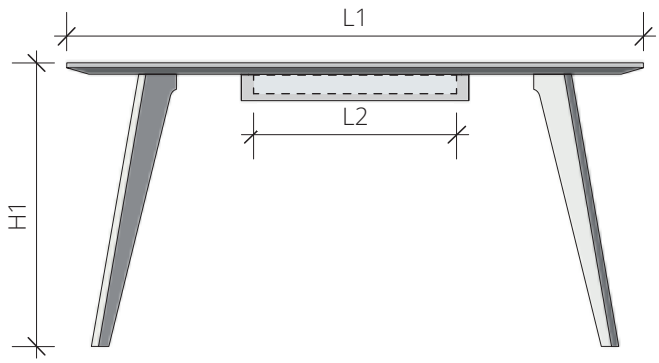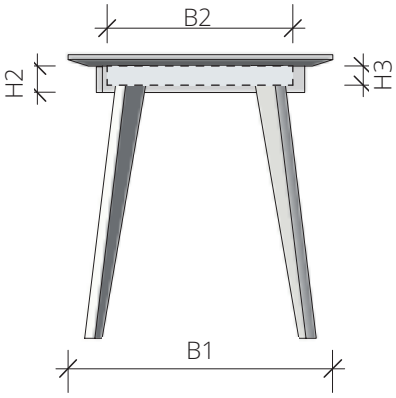
Materialstärke		Tischplatte	3 cm
		Tischbein	3,3 cm
Option		Wildeiche ungebürstet	
		Schubkasten in Ahorn, Vollauszug mit Softeinzug	
Länge	**L1**	Tischplattenmaß	120 / 153 cm
	L2	Nutzmaß Schubkasten innen	37 / 52 cm
Breite	**B1**	Tischplattenmaß	60 / 70 cm
	B2	Nutzmaß Schubkasten innen	36 / 46 cm
Höhe	**H1**	Tischplattenoberkante	75 cm
	H2	Schubkastenfront	8 cm
	H3	Nutzmaß Schubkasten innen	5 cm